県新人大会西濃地区予選　団体戦

令和５年８月２６日(土)

男　子

1　大垣南

2　大垣西

	S1	D1	S2	D2	S3
	6	6	6	6	6
	・	・	(4)	・	・
	0	4	7	0	0

4-1

3　大垣東

4　大垣北

	S1	D1	S2	D2	S3
	0	6	7	7	6
	・	・	・	・	(2)
	6	3	6	6	7
			(7)	(2)	

3-2

	S1	D1	S2	D2	S3
	3	3	4		
	・	・	・	打切	打切
	6	6	6		

3-0

３位決定戦

2　大垣西

4　大垣北

	S1	D1	S2	D2	S3
	0	1	0		0
	・	・	打切	打切	・
	6	6	0		6

3-0

女　子

1　大垣北

2　大垣西

	S1	D1	S2	D2	S3
	6	6	6	6	6
	・	・	・	・	・
	0	0	0	0	1

5-0

3　大垣東

4　大垣南

	S1	D1	S2	D2	S3
	4	2	0	1	2
	・	・	・	・	・
	6	6	6	6	6

5-0

	S1	D1	S2	D2	S3
	6	7	7	4	
	・	・	・	打切	打切
	0	6	6	2	
		(3)	(2)		

3-0

３位決定戦

2　大垣西

3　大垣東

	S1	D1	S2	D2	S3
	3	7	6	0	5
	・	・	・	・	・
	6	6	1	6	7
		(3)			

3-2

県新人大会西濃地区予選

令和５年８月26日(土)・27日(日)　大垣東高校

男子シングルス

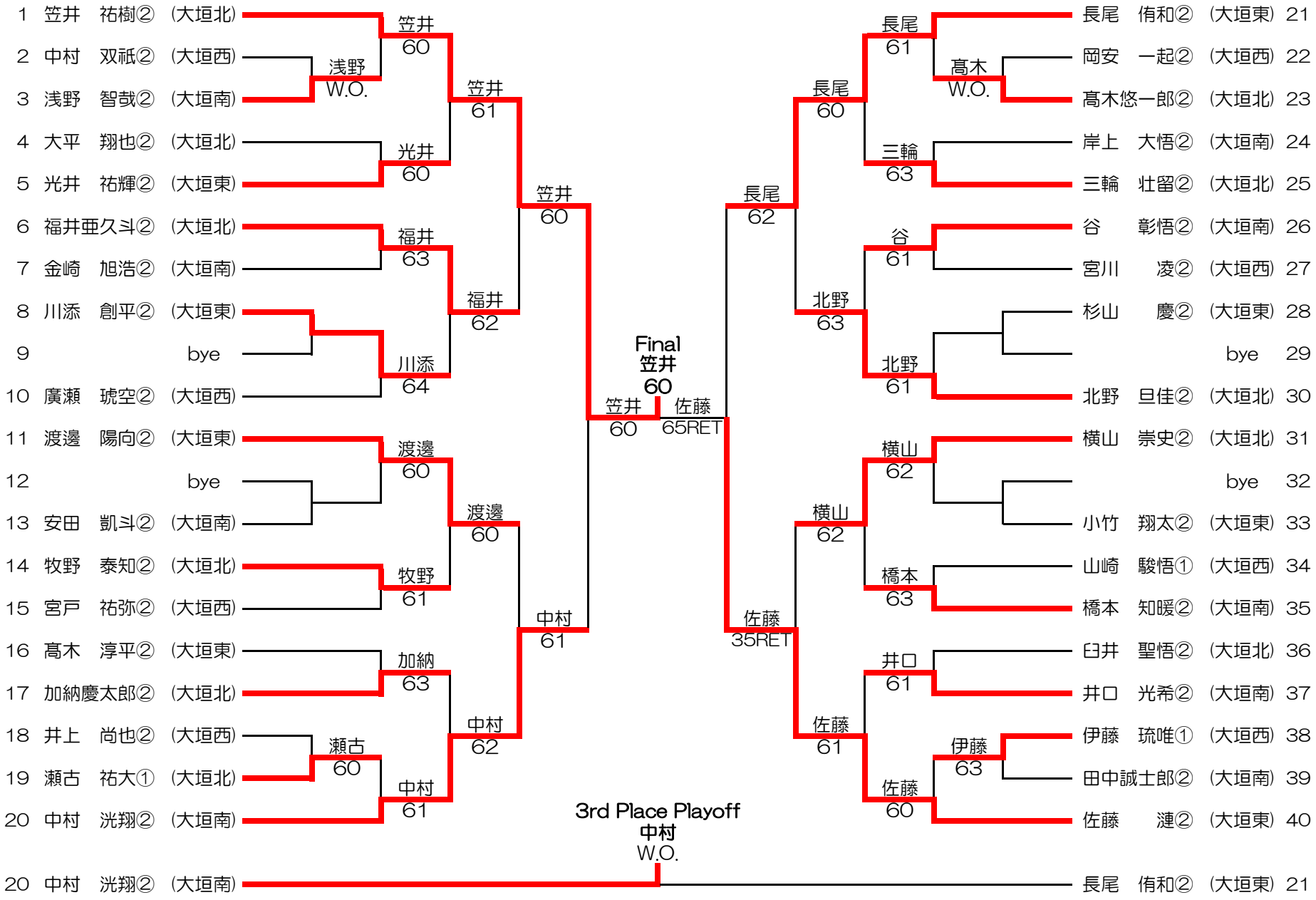

県新人大会西濃地区予選

女子シングルス

令和５年８月26日(土)・27日(日)　大垣南高校

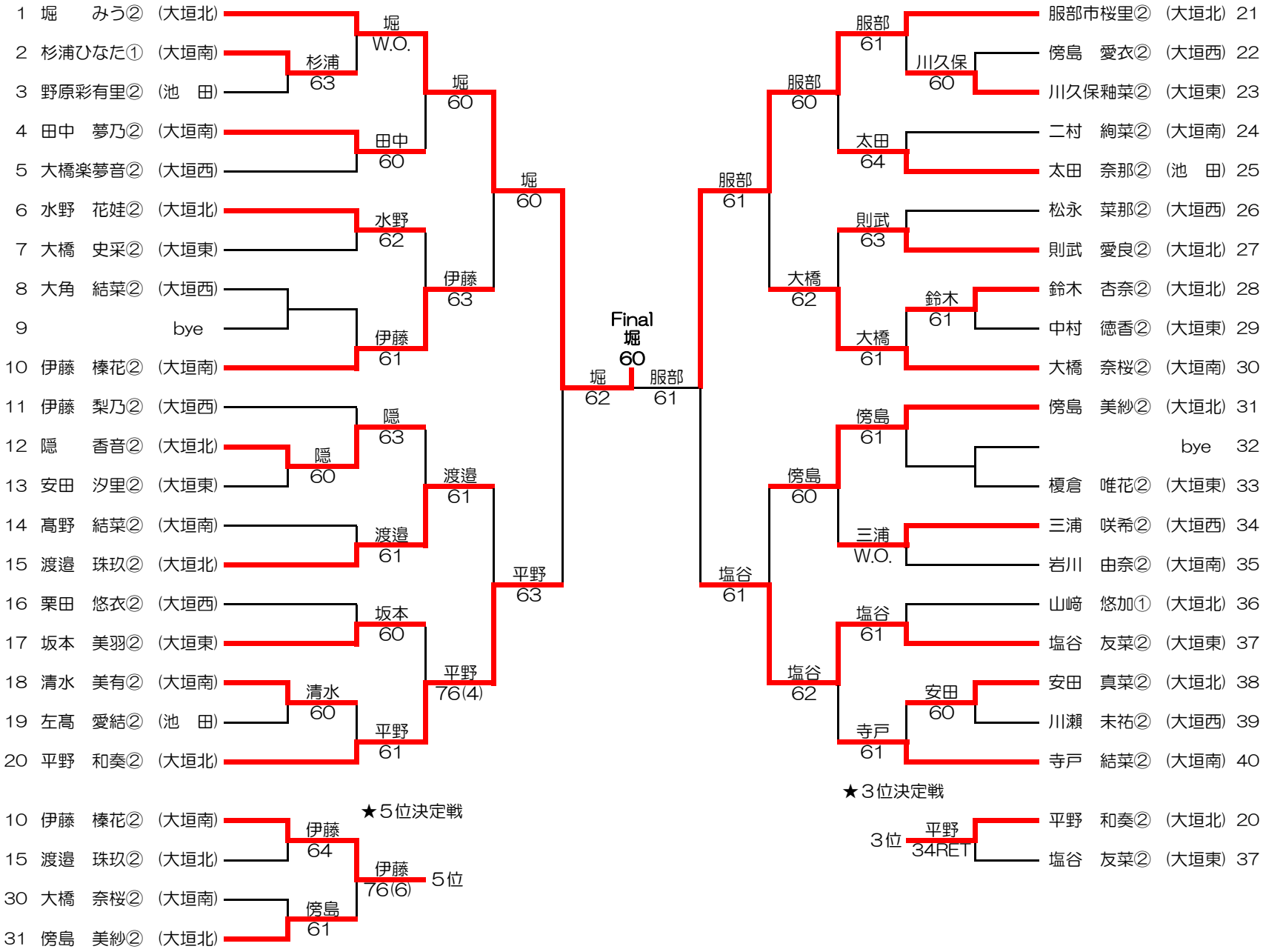

県新人大会西濃地区予選

令和５年９月２日(土)　大垣東高校

男子ダブルス

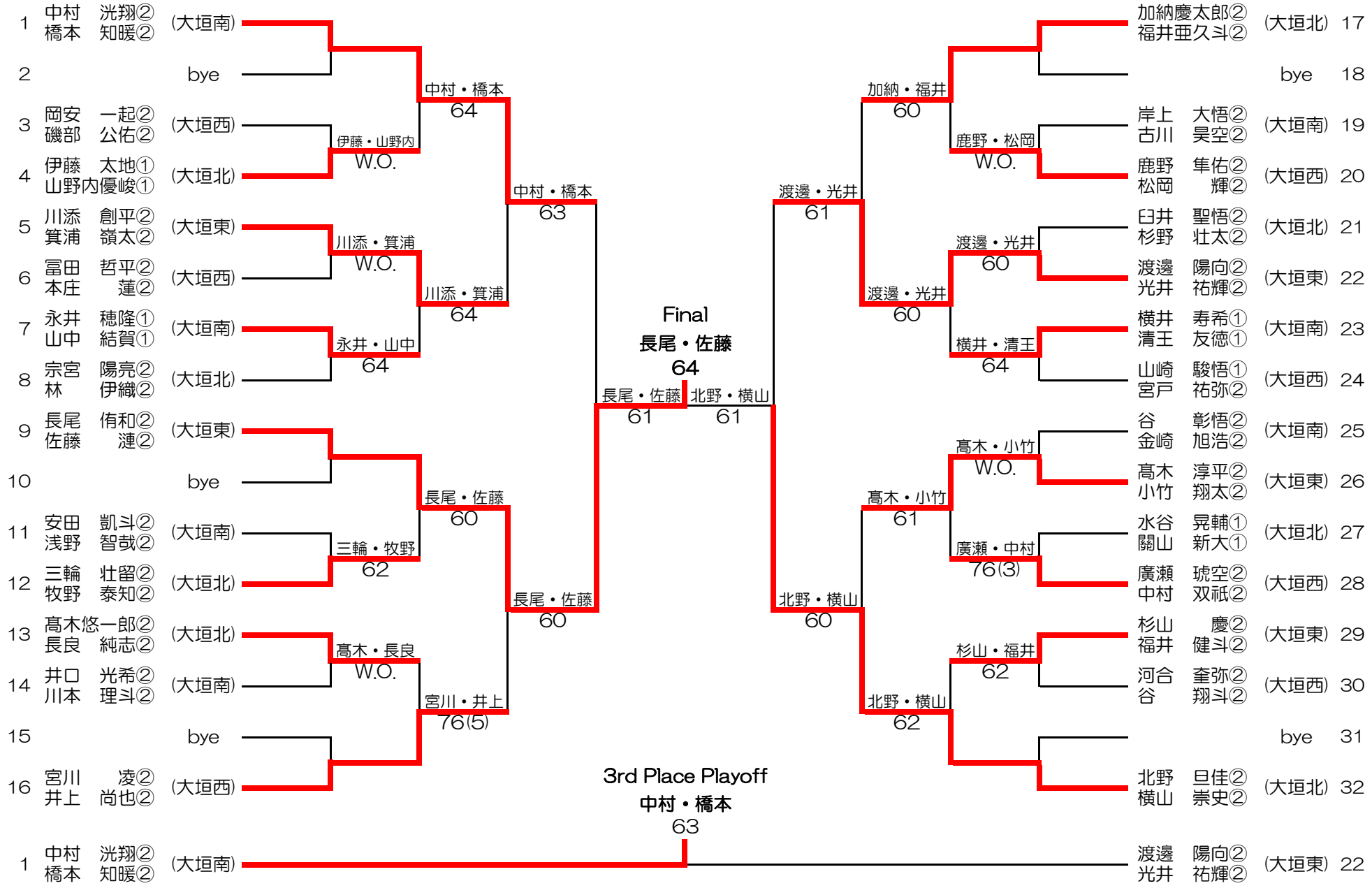

県新人大会西濃地区予選　　令和５年９月２日(土)　大垣南高校
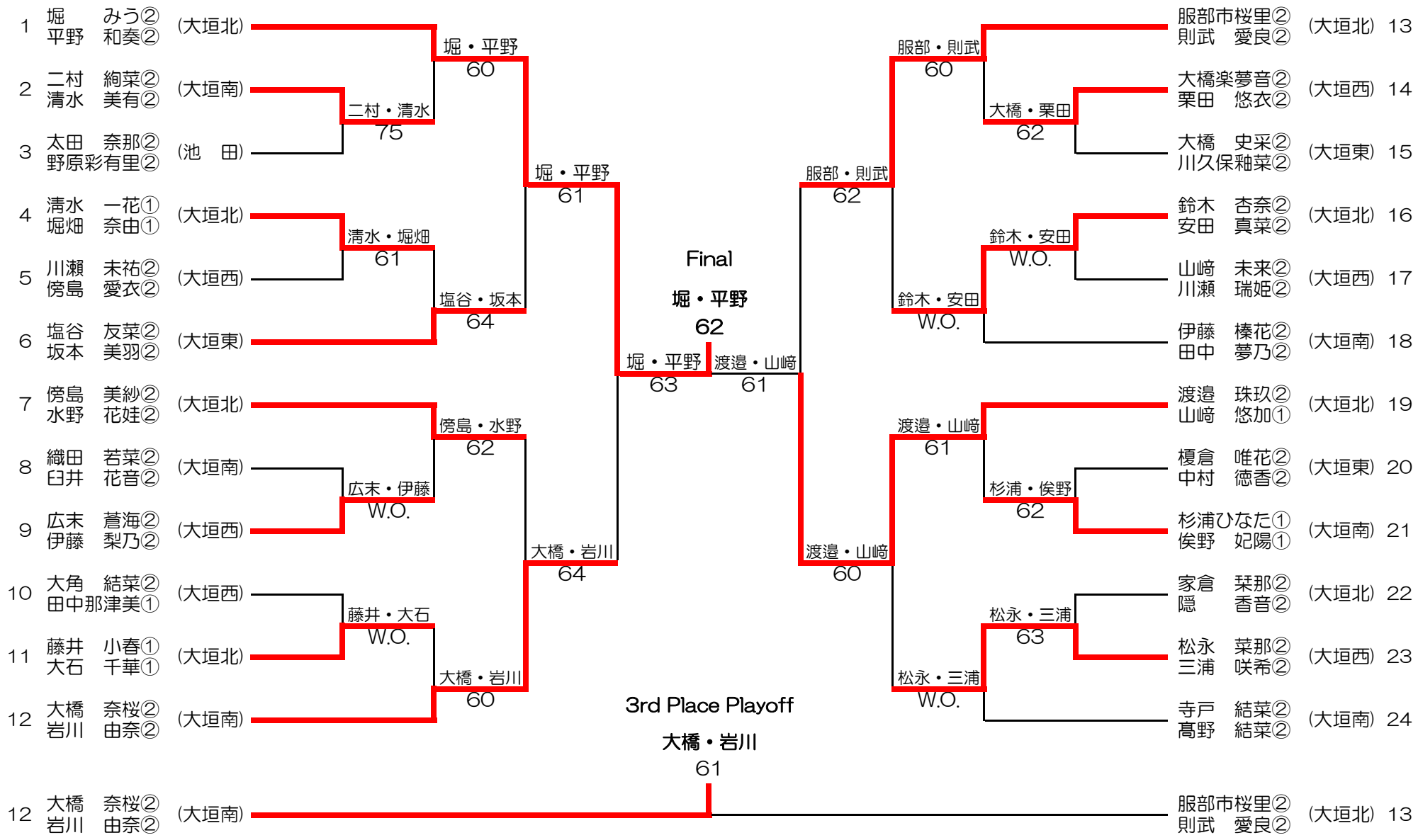
女子ダブルス